警告： 版权保护。请勿在未获得明确授权的情况下
转发和复制本文档，利用及传播其内容。

# 外形尺寸图
# Dimensional outline drawing

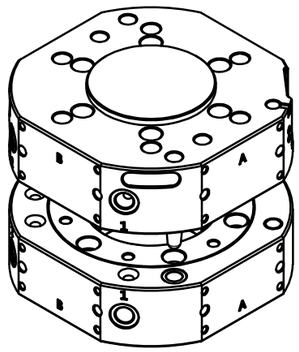

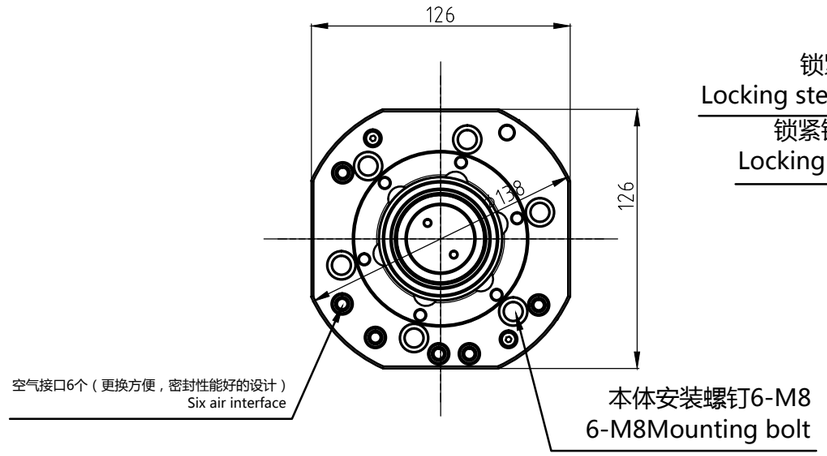


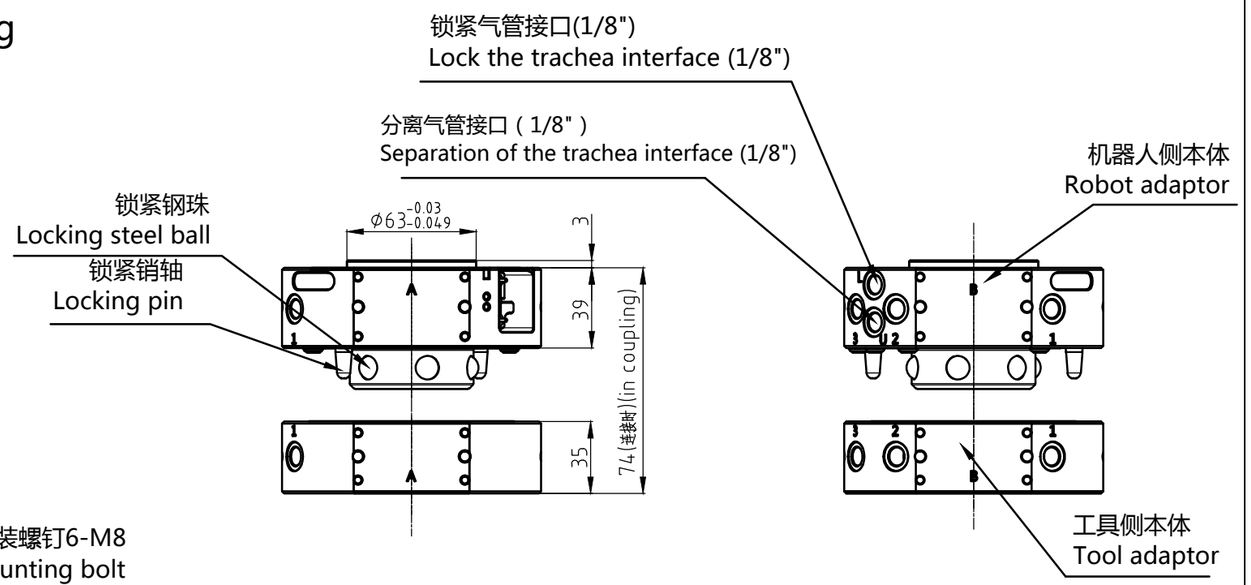


## 机器人侧本体连接板
## Robot adaptor plate
## （按ISO9409-100-6-M8标准执行）

## 工具侧本体连接板
## Tool adaptor plate
## （必须预留强制分离孔）

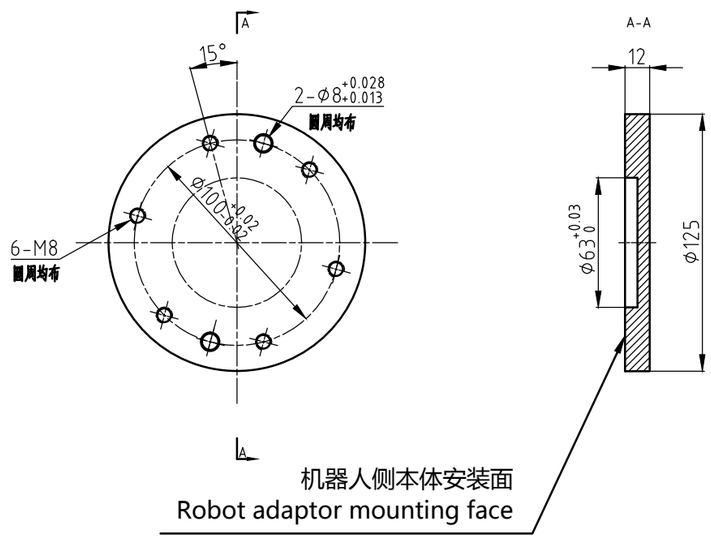


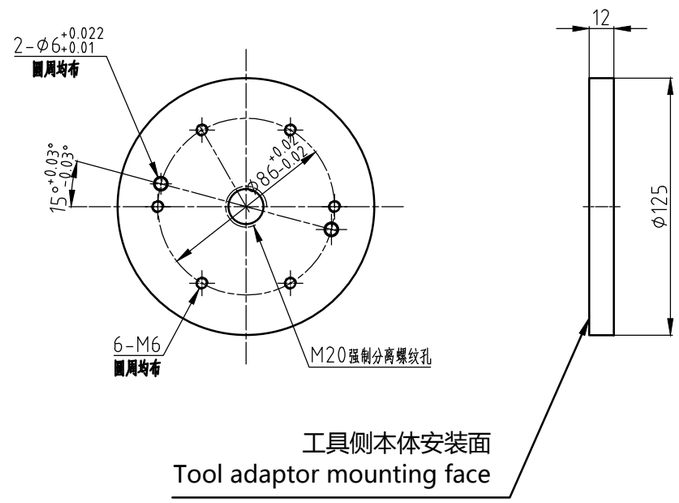


| | | | | | | | | |
|---|---|---|---|---|---|---|---|---|
| | | | 说明： | 项目编号 | 郑州领航机器人有限公司<br>郑州市二七区马寨产业集聚区笃勤街<br>56号0371-86256680<br>www.zzlhjqr.com | 领航 | | |
| | | | | 型号：LTC-0070B | | | 比例 1:1 | 页 1 |
| 修改 | 日期 | 姓名 | | 批准人 | | 日期 最后编辑 | | 总页数 1 |