警告： 版权保护。请勿在未获得明确授权的情况下
转发和复制本文档，利用及传播其内容。

外形尺寸图
Dimensional outline drawing

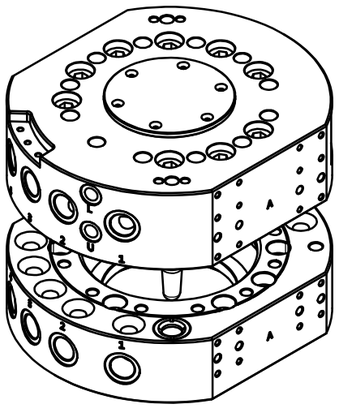

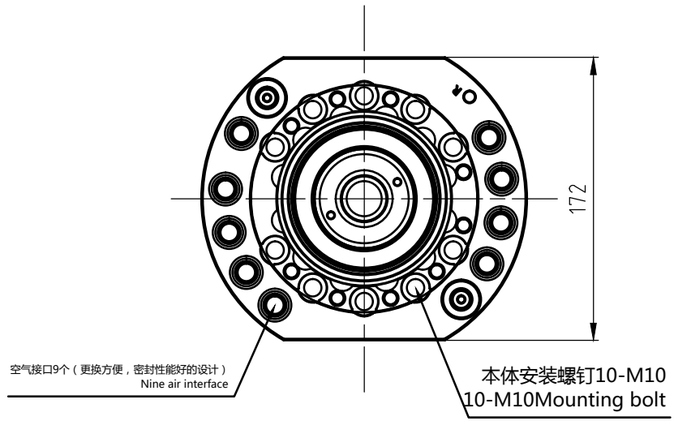

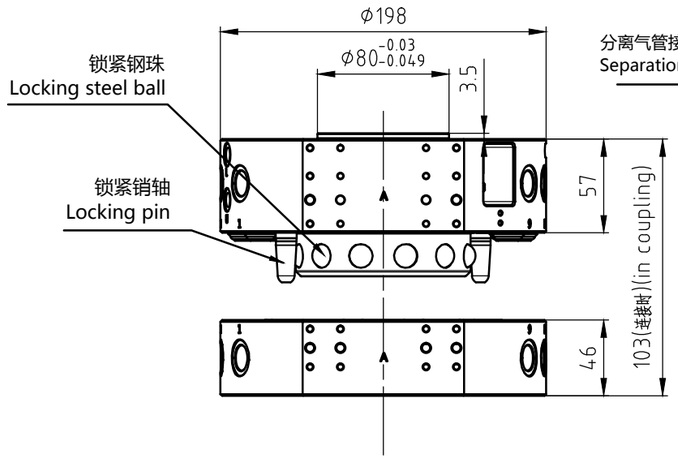

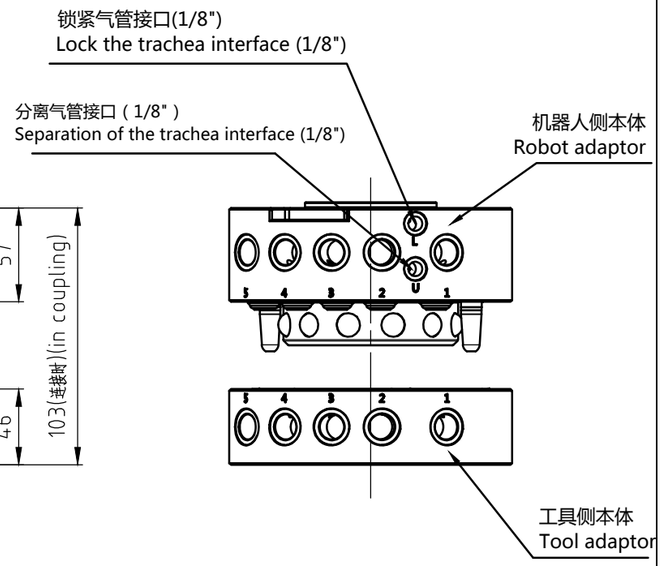

机器人侧本体连接板
Robot adaptor plate
（按ISO9409-125-6-M10标准执行）

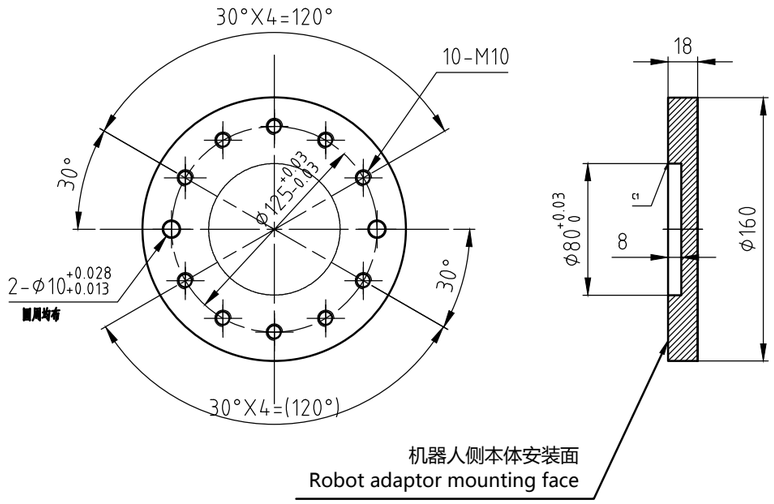

工具侧本体连接板
Tool adaptor plate
（必须预留强制分离孔）

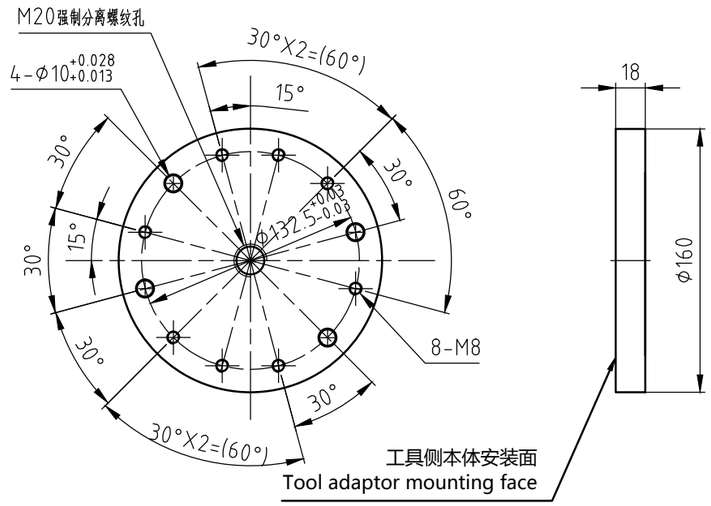

			说明：	项目编号	郑州领航机器人有限公司 郑州市二七区马寨产业集聚区 笃勤街56号0371-86256680 www.zzlhjqr.com	领航		
				型号：LTC-0200D			比例 1:1	页 1
修改	日期	姓名		批准人		日期 最后编辑		总页数 1