警告： 版权保护。请勿在未获得明确授权的情况下
转发和复制本文档，利用及传播其内容。

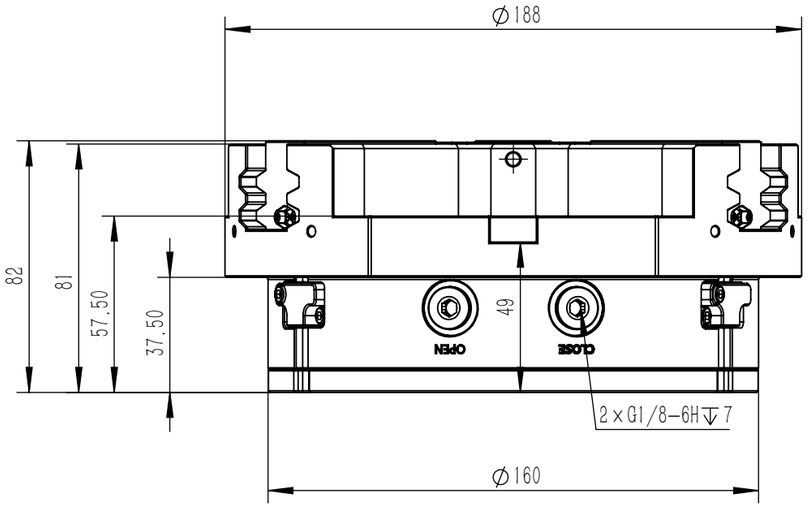

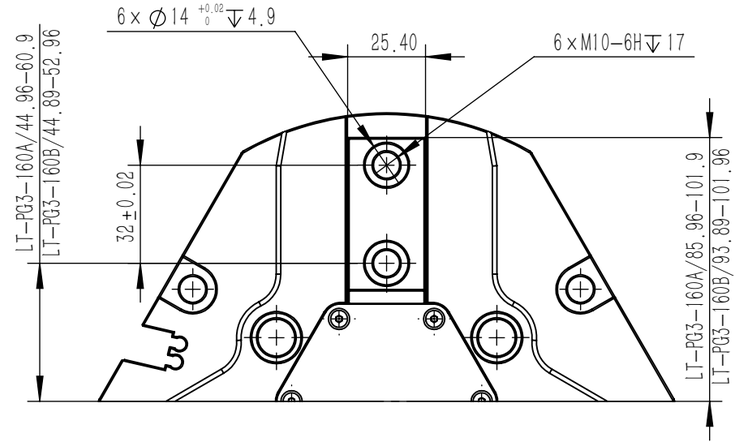

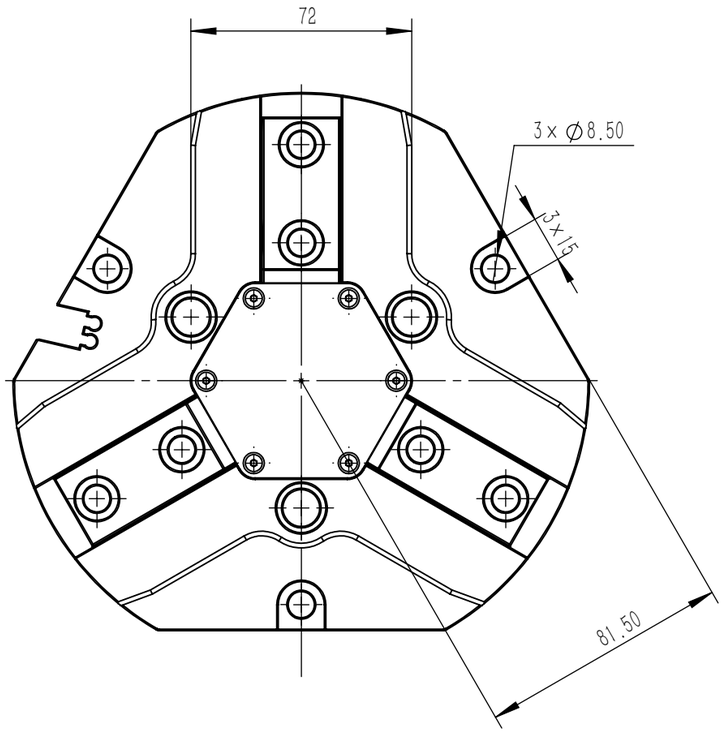

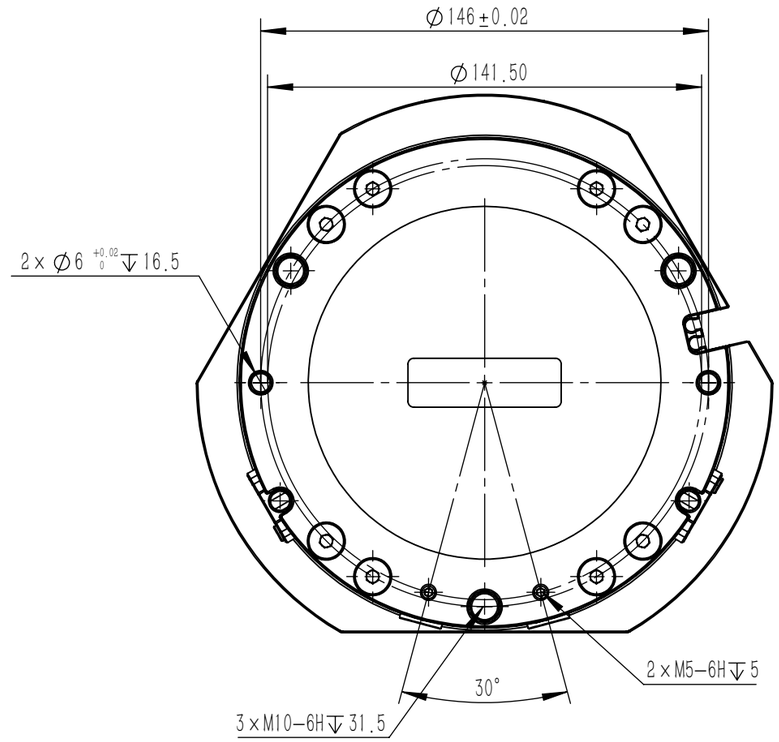

			说明：	项目编号：	郑州领航机器人有限公司 郑州市二七区马寨镇笃勤路2号郑投科技创新园11幢 0371-86256680 www.zzlhjqr.com	领航		
				项目名称：			图幅：A3	
				型　号：LT-PG3-160A/B			比例：1:2	第　页
修改	日期	姓名		批　准：		日期：　最后编辑：	视图：第一视角	共　页